Electrolux PROFESSIONAL

Planetární mixéry
XBM20 - 20L volně stojící model

POL. #:

MODEL #:

PROJEKT #

SIS #

AIA #

600245 (XBM20B)	PLANETÁRNÍ MIXER 20L, MECHAN.OVL., 230V
600246 (XBM204B)	PLANETÁRNÍ MIXER 20L, MECHAN.OVL., 400V

Zkrácená specifikace

Položka č.

Volně stojící model. Vhodný pro všechny typy hnětení, míchání a mixování. Nerezový kotlík 20 l z AISI302 (18/8). Voděodolný, hladký dotykový ovládací panel (IP55) s 60ti minutovým timerem. Výkonný, profesionální asynchronní motor (750W) s mechanickým variátorem rychlosti s možností nastavení rychlosti (8 rychlostí od 35 do 180 ot/min.). Planetová převodová skříň. Bezpečnostní zařízení okamžitě vypne motor v případě spuštění kotlíku. Otočný, odnímatelný drátěný kryt kotlíku s průhledným ochranným krytem z bispfenol-A free (BPA) kopolyesteru. Zařízení pro detekci kotlíku umožní spuštění mixéru pouze při správně usazeném kotlíku.
Dodávka vč. 3 nástrojů: hnětacího háku, pádla a šlehače.

SCHVÁLENO:

Hlavní funkce a vlastnosti

- PROFESIONÁLNÍ stolní mixér se všemi základními funkcemi: hnětení všech druhů těst, mixování středně tekutých produktů, emulzí a různých omáček.
- Dodávka včetně:-Spirálového hnětacího háku, Pádla, drátěné šlehací Metly a 20 L Kotlíku.
- Voděodolný dotykový ovládací panel s timerem a displejem.
- Mechanický variátor rychlosti.
- Nerezový drátěný bezpečnostní kryt kotlíku s odnímatelným skluzem pro přidávání surovin a ingrediencí během hnětení či mixování zajišťuje bezpečný provoz pro obsluhu.
- Otočná a odnímatelná ochranná bezpečnostní mříž kotlíku pro snadnější a lepší čištění.
- Max.kapacita 6kg (mouka, při 60% tekutině), vhodný pro stravovací provozy s kapacitou 50-150 jídel za směnu.
- Zvedání a spouštění kotlíku je ovládáno pomocí páky s automatickým "uzamykáním" kotlíku v horní poloze.
- Bezpečnostní zařízení automaticky zastaví stroj v případě spuštění kotlíku.
- Zařízení pro detekci kotlíku umožní spuštění mixéru pouze při správně usazeném kotlíku včetně bezpečnostního krytu kotlíku.
- Pevný průhledný BPA-free kryt, zakrývající drátěný kryt kotlíku, omezuje únik moučného a jiného nebezpečného prachu během pekařských a cukrářských příprav.

Konstrukce

- Rám z nerezavějící oceli.
- Robustní konstrukce s mechanicky svařovaným, silným kovovým rámem.
- Kotlík 20L z ušlechtilé nerez oceli AISI302.
- Výkonný asynchronní motor s vysokým počátečním točivým momentem.
- 8 rychlostí, od 35 do 180 ot/min., ovládané pomocí páky za provozu stroje, podle typu používaného nástroje a struktuře připravovaných surovin.
- Samomazná planetární převodovka eliminuje riziko jakýchkoliv úniků či netěsností.
- Výkon: 750W.
- Planetární systém chráněn proti vodě (IP55 na elektrické ovládání, IP34 na celý mixér).
- Pevný průhledný bezpečnostní kryt a nerezový drátěný kryt jsou oba odnímatelné a demontovatelné pro čištění a lze je umývat v myčce nádobí.
- Výškově stavitelné nohy pro dokonalou stabilitu.

Příslušenství v ceně

- 1 z Kotlík k mixeru 20 l. PNC 650121
- 1 z Šlehací metla k mixeru 20 l. PNC 653109
- 1 z Spirálový hnětací hák k mixeru 20 l. PNC 653114

- 1 z Pádlo k mixeru 20 l. PNC 653116

Extra příslušenství

- Kotlík k mixeru 20 l. PNC 650121 ❑
- Sada 10 l redukce pro 20 l mixer (kotlík a 3 nástroje - hák, pádlo a šlehací metla). PNC 650122 ❑
- Šlehací metla k mixeru 20 l. PNC 653109 ❑
- Spirálový hnětací hák k mixeru 20 l. PNC 653114 ❑
- Pádlo k mixeru 20 l. PNC 653116 ❑
- Zesílená šlehací metla k mixeru 20 l - pro zátěžové provozy. PNC 653254 ❑
- Sada koleček pro (pouze pro XB modely) 20/30/40 l planetární mixery. PNC 653552 ❑

Planetární mixéry
XBM20 - 20L volně stojící model

Zepředu

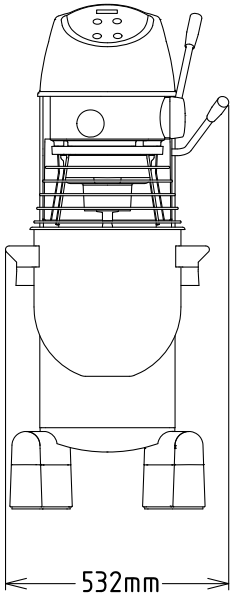

Boční

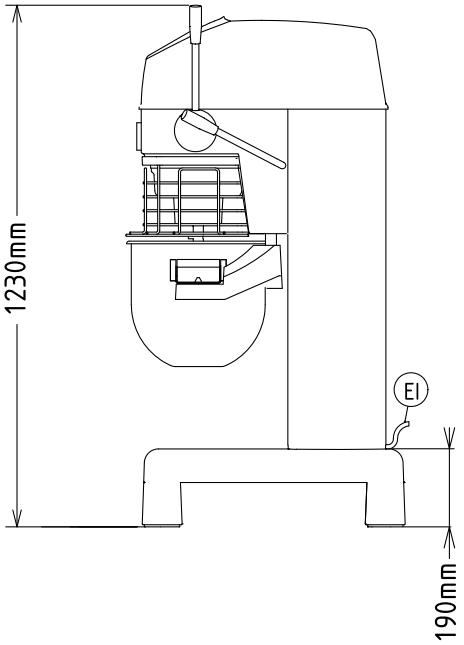

El = Elektrické napojení

Shora

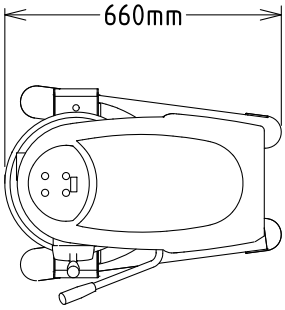

Elektro

Napětí:	
600245 (XBM20B)	220-240 V/1N ph/50 Hz
600246 (XBM204B)	200-240/380-415 V/3 ph/50 Hz
Příkon max:	0.75 kW

Kapacita:

Výkon (až):	6 kg/cyklus
Kapacita	20 L

Hlavní informace

Vnější rozměry, Šířka	521 mm
Vnější rozměry, Hloubka	685 mm
Vnější rozměry, Výška	1230 mm
Přepravní váha:	
600245 (XBM20B)	111 kg
600246 (XBM204B)	108 kg
Tažené těsto:	6 kg s Spirál.hnětací hák
Bílky:	32 s Metla

Příslušenství v ceně

- 1 z Kotlík k mixeru 20 l. PNC 650121
- 1 z Šlehací metla k mixeru 20 l. PNC 653109
- 1 z Spirálový hnětací hák k mixeru 20 l. PNC 653114
- 1 z Pádlo k mixeru 20 l. PNC 653116

Extra příslušenství

- Kotlík k mixeru 20 l. PNC 650121 ❑
- Sada 10 l redukce pro 20 l mixer (kotlík a 3 nástroje - hák, pádlo a šlehací metla). PNC 650122 ❑
- Šlehací metla k mixeru 20 l. PNC 653109 ❑
- Spirálový hnětací hák k mixeru 20 l. PNC 653114 ❑
- Pádlo k mixeru 20 l. PNC 653116 ❑
- Zesílená šlehací metla k mixeru 20 l - pro zátěžové provozy. PNC 653254 ❑
- Sada koleček pro (pouze pro XB modely) 20/30/40 l planetární mixery. PNC 653552 ❑